Marcinas

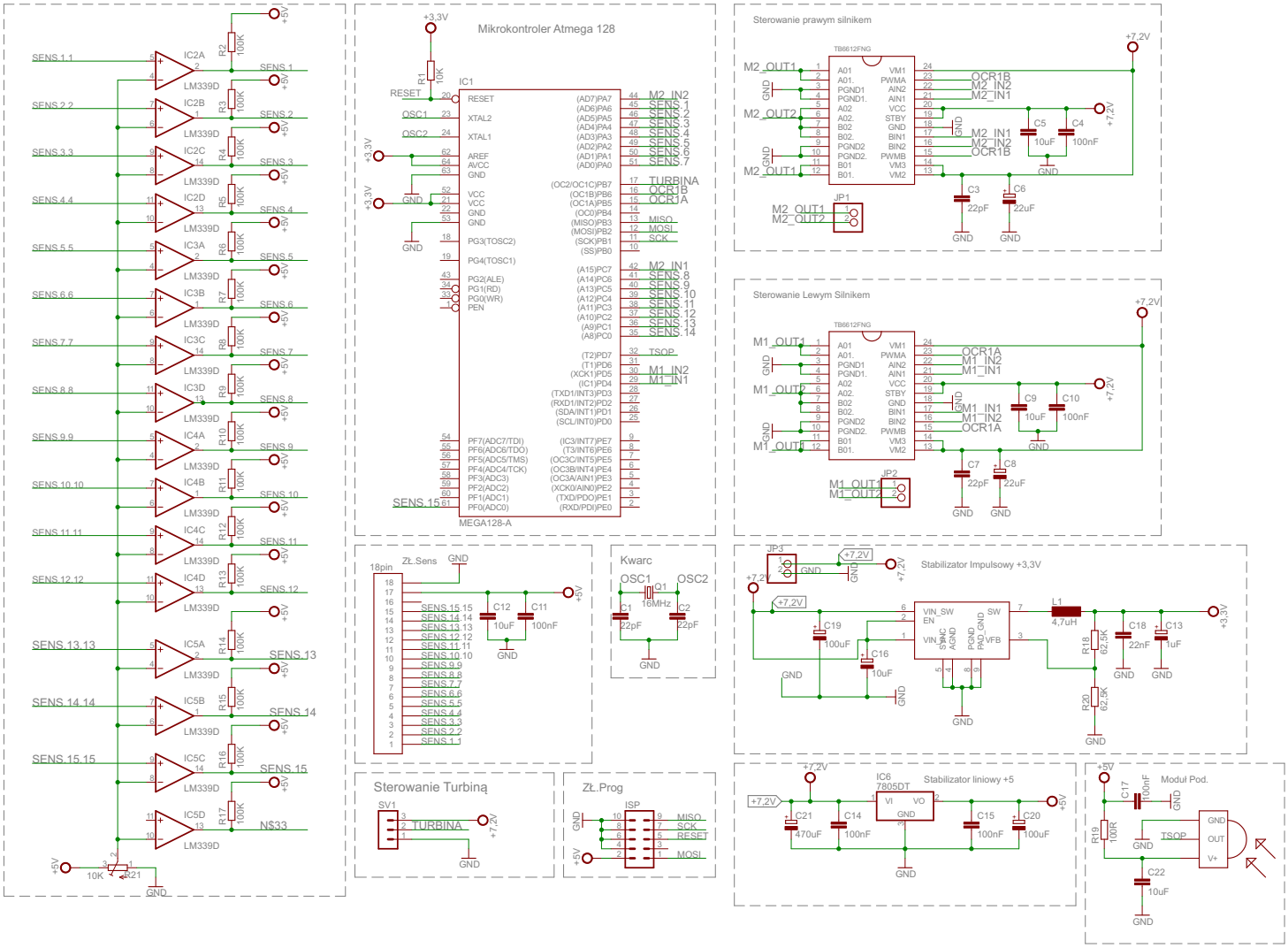
Mikrokontroler Atmega 128
MEGA128-A
Sterowanie prawym silnikiem
Sterowanie Lewym Silnikiem
TB6612FNG
Stabilizator Impulsowy +3,3V
Stabilizator liniowy +5
IC6 7805DT
Kwarc
Zł.Sens
Sterowanie Turbiną
Zł.Prog
Moduł Pod.
LM339D