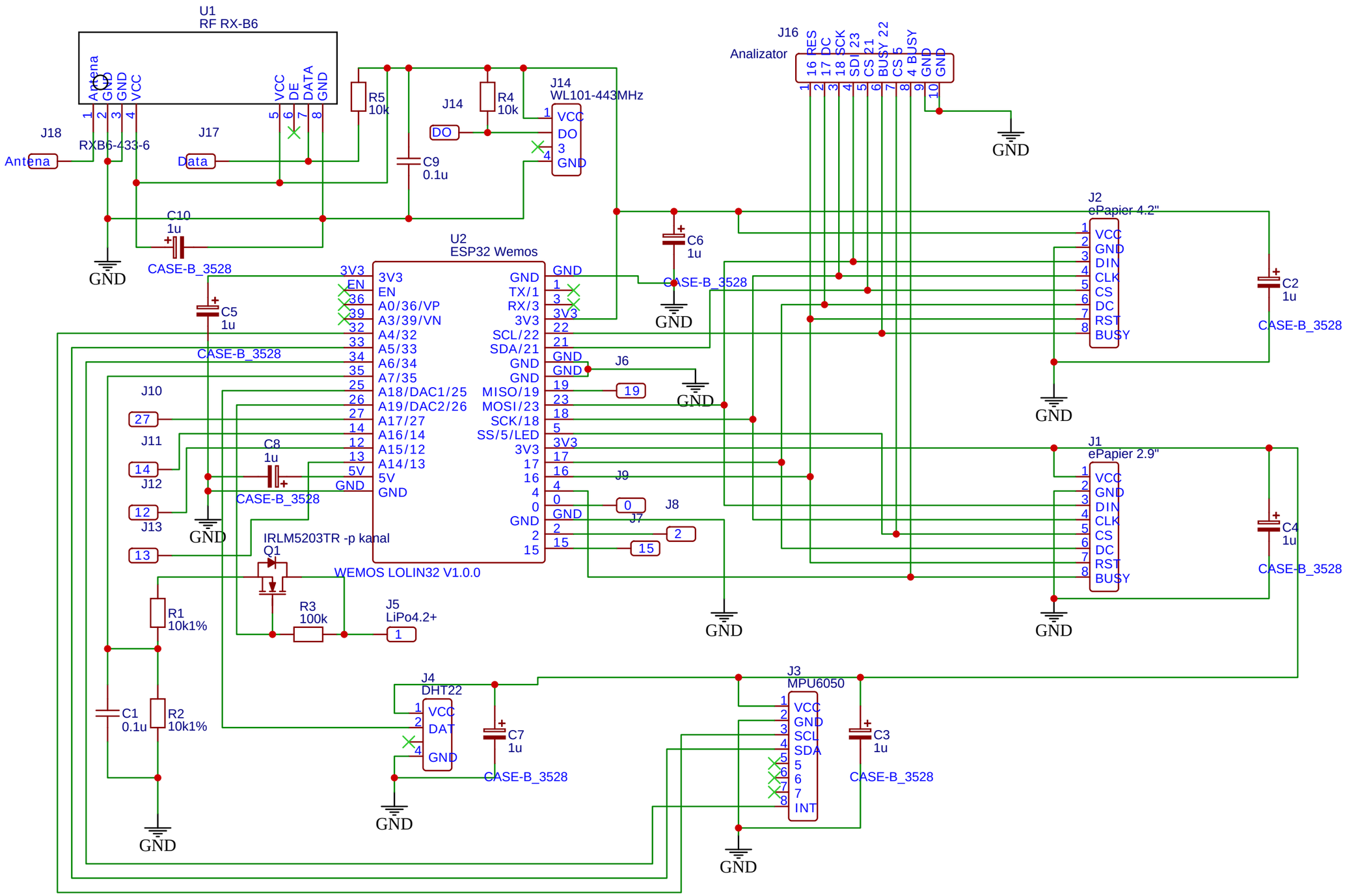

TITLE: stacja pogodowa 4.2" 2.9"		REV: 1.2
EasyEDA	Company: TeK	Sheet: 1/1
	Date: 2022-04-07 Drawn By: spairo	